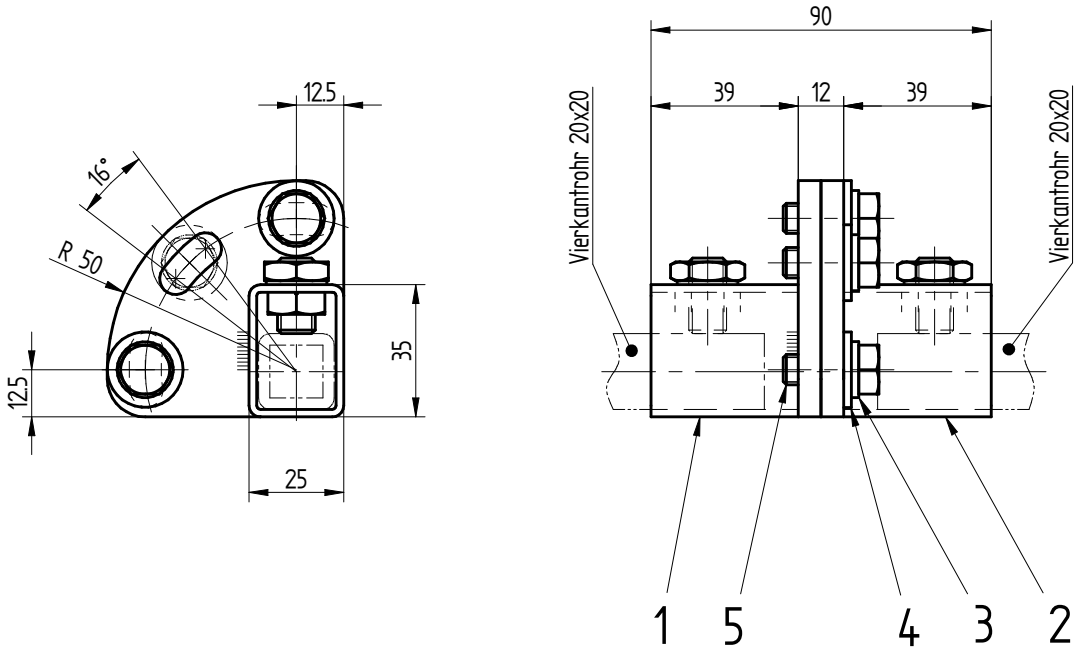

Verwendung:

- PC13XX
  (Verbindungswelle innenliegend FWI)

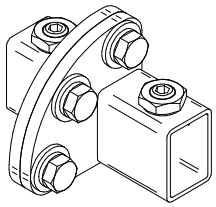

Technische Änderungen vorbehalten

Stk.	Gegenstand	Pos.	Material	Modell	Bemerkungen
3	6kt-Schraube M8x20	5	DIN933 8.8 (Gg)	S156	-
3	U-Scheibe M8x20x2.0	4	54.8150100	S081	(stark)
3	Federring M8	3	DIN127B	S046	-
1	Flanke kompl.	2		DA-13-2Z	-
1	Flanke kompl.	1		DA-13-1Z	-

Änderung: (Datum / Index)

- -
- -
- -
- -
- -

Ausgabe: 22.10.12 / HG

Flanke kpl., Typ 5

von Vierkantrohr 20/20 auf Vierkantrohr 20/20

FV-Typ: PC13XX mit innenliegender FW

Massstab			
1 : 2	Gezeichnet	17.12.04	DH
-	Kontrolliert	17.12.04	DH
-	Geprüft	17.12.04	RA
-	Ersatz für:	-	

Cobianchi Liftteile AG
Sägegasse 5, CH-3110 Münsingen
Tel. ++41 - (0)31/720'50'50
Fax ++41 - (0)31/720'50'51
info@cobianchi.ch - www.cobianchi.ch

Zeichnungsnummer
DA-MZ13-1

Das Urheberrecht auf dieser Zeichnung und allen Beilagen, die dem Empfänger persönlich anvertraut sind, verbleibt jederzeit unserer Firma. Ohne unsere schriftliche Genehmigung darf diese nicht eingelesen (EDV), kopiert, vervielfältigt und niemals Dritten mitgeteilt der zugänglich gemacht werden.